JOD CIRCUITOS ELECTRÓNICOS

REF: 14300

ETAPA DE POTENCIA CON RECTIFICADOR

ETAPA DE POTENCIA CON RECTIFICADOR

El modulo 14300 es un circuito de potencia. Este hace la función de un rele y a su vez rectifica la tensión de alimentación de la carga lo que nos permite alimentarlo directamente en vca, para controlar una carga de vcc. Tenemos un rele integrado de baja potencia con salida de contactos conmutados libres de potencial que se activa al recibir señal de disparo superior a una tensión de 9VCA/VCC.
Esta montado en una placa de circuito impreso. Ancho 95mm, profundidad 90mm, alto 41mm.
Una de sus multiples aplicaciones es como rele de potencia.

CARACTERISTICAS TECNICAS.

Tensión de alimentación de
potencia.....12/240VCA
carga maxima.....200A/250VCA
Tensión de disparo..... 5/24vca/vcc
Salida de rele.....0,5A/125VCA- 2A/30VCC

DATOS INSTALACION

Cliente:
Fecha:
Nº serie:
Instalado por:
Esquema:
Datos al dorso de esta hoja:

FUNCIONAMIENTO.

El modulo 14300 debe ser alimentado con una tensión que este dentro del margen especificado.
Realice las conexiones según el esquema correspondiente a la aplicación que necesite.
Las entradas y salidas del circuito estan aisladas .
Las salidas son de dos tipos:
La salida (A) transistorizada, esta estara activada mientras tengamos señal de disparo.
La salida (B) por rele, esta estara activada mientras tengamos señal de disparo y sea superior a 9VCA/VCC.
Este modulo protege la salida mediante un fusible cuyo valor sera el necesario segun la carga que conectemos. Tiene un led 2 que nos indica cuando este fusible esta fundido y otro led 1 que nos indica cuando la salida de potencia esta activada.

CONEXIONADO GENERAL

Ejemplo nº1

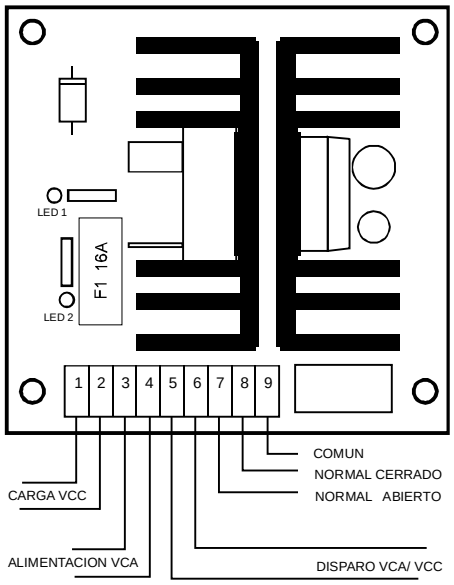

Ejemplo nº2

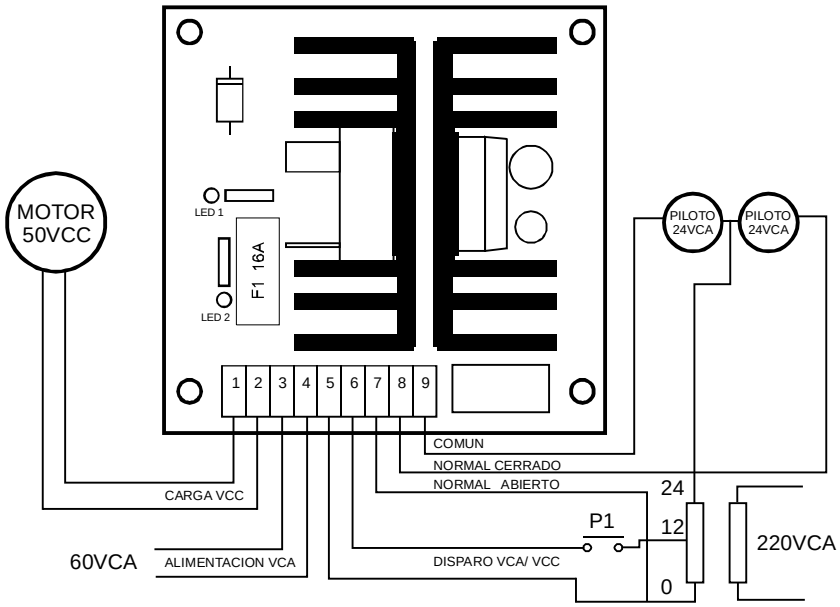

El suministrador de este circuito se reserva el derecho de hacer cualquier modificación en el modulo sin previo aviso.
Si lo desea puede realizar consultas sobre este y otros productos en nuestra pagina www.electronicajoseluis.net

JOD CIRCUITOS ELECTRÓNICOS

REF: 14300

ETAPA DE POTENCIA CON RECTIFICADOR

ETAPA DE POTENCIA CON RECTIFICADOR

Dibuje aquí su esquema

DATOS INSTALACION
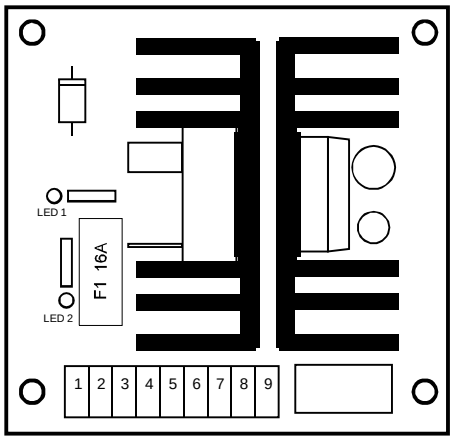
Cliente:
Fecha:
Nº serie:
Instalado por:
Esquema:
Datos al dorso de esta hoja: